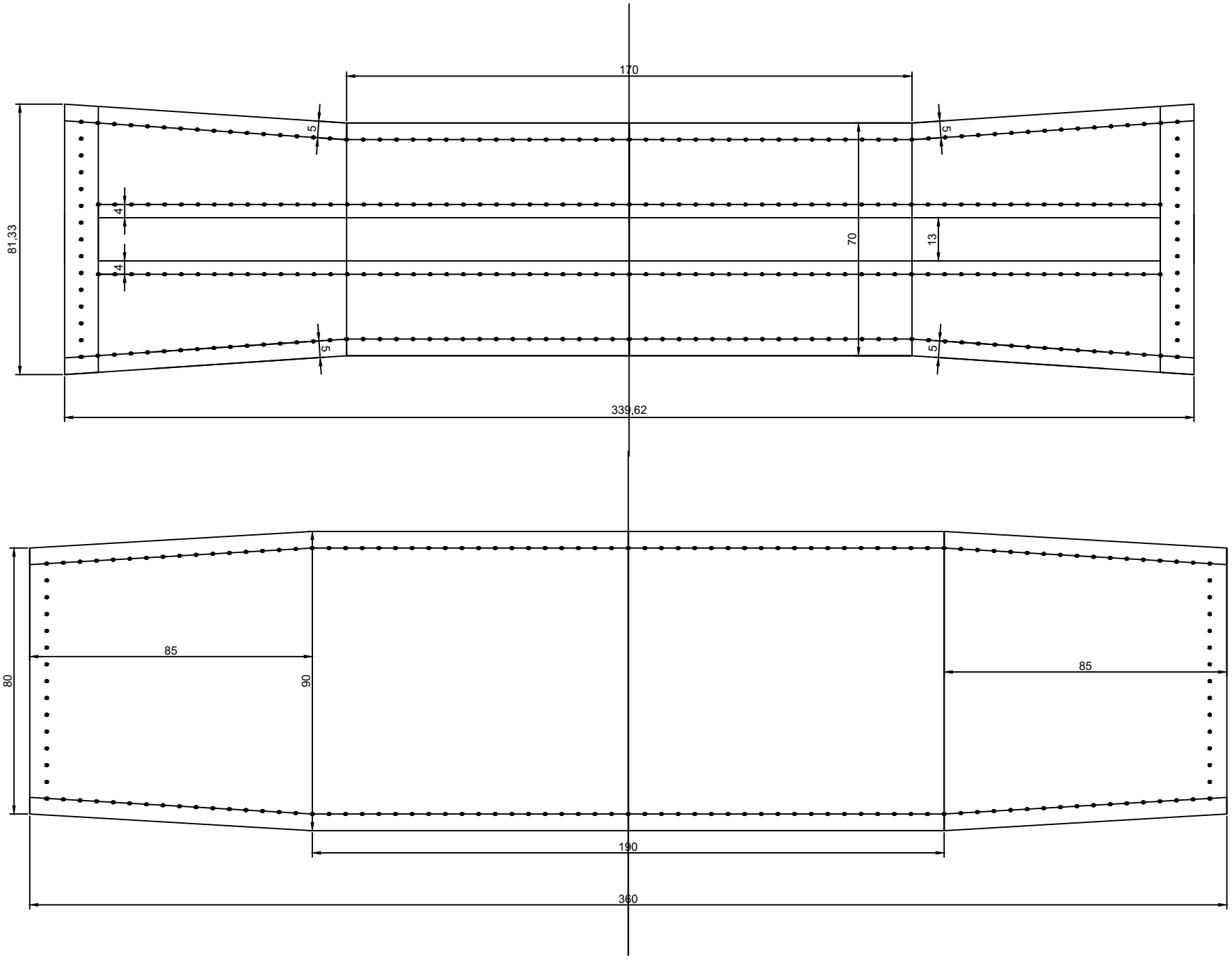
170
5
5
4
4
81,33
70
13
5
5
339,62
85
85
80
90
190
360