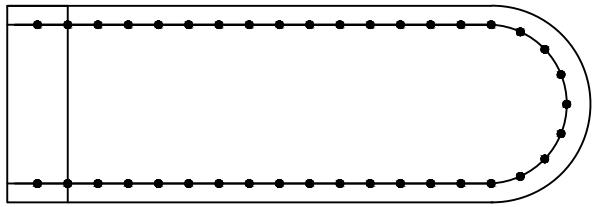

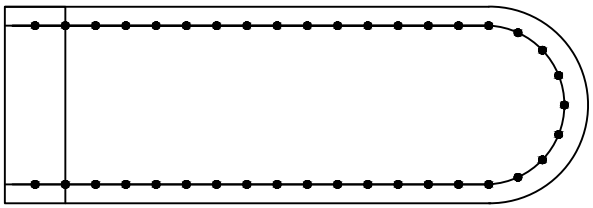

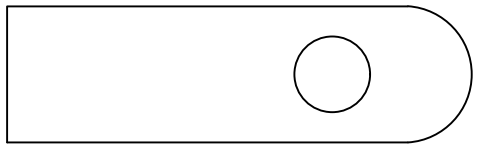

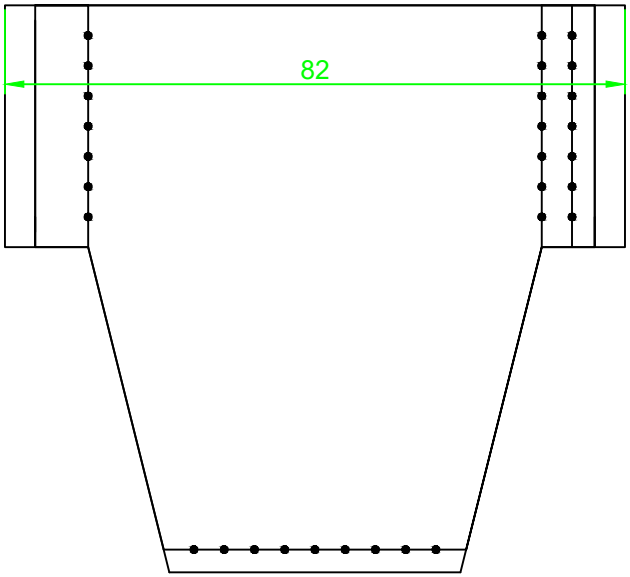
82

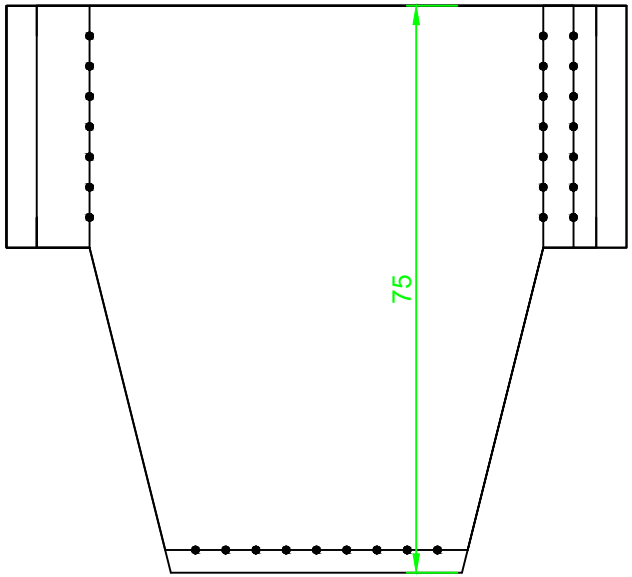
75