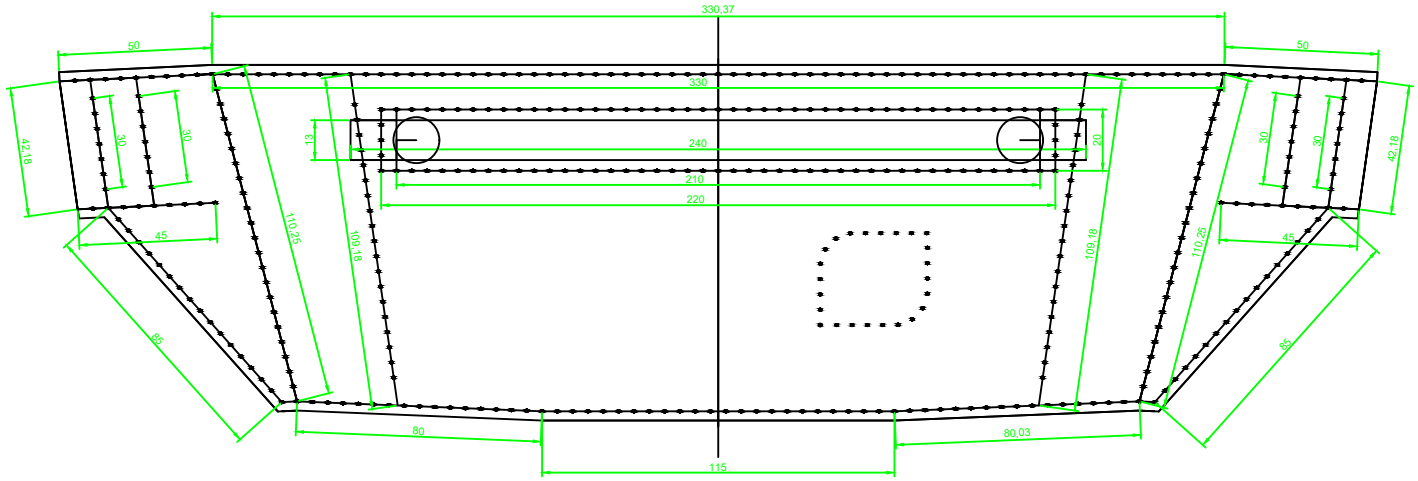
330,37
50
50
330
240
210
220
13
20
42,18
30
30
30
30
42,18
110,25
109,18
109,18
110,25
45
45
85
85
80
80,03
115

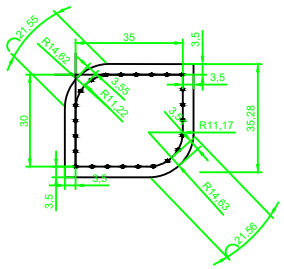
21,56
R14,62
35
3,5
3,5
5,55
R11,42
30
35,28
R11,17
3,5
R14,62
21,56

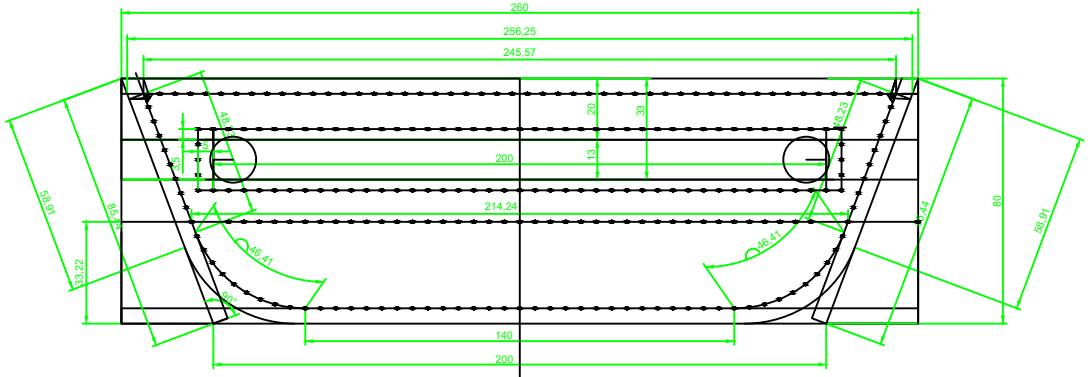
260
256,25
245,57
20
33
18,23
49,9
200
13
214,24
58,91
85,23
22,63
46,41
46,41
80
58,91
140
200

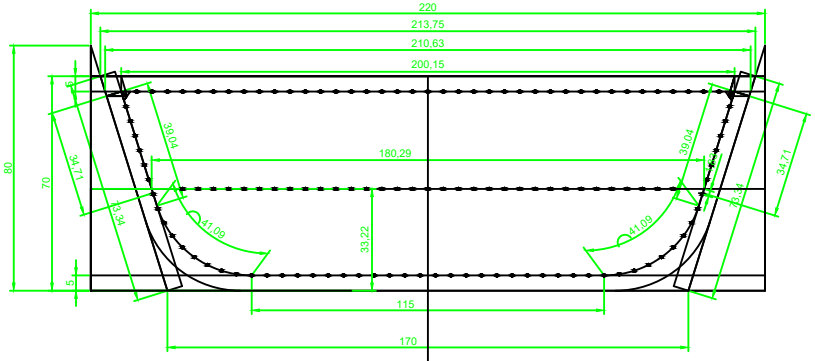
220
213,75
210,63
200,15
80
70
39,04
39,04
180,29
34,71
34,71
13,94
41,09
41,09
33,22
5
115
170

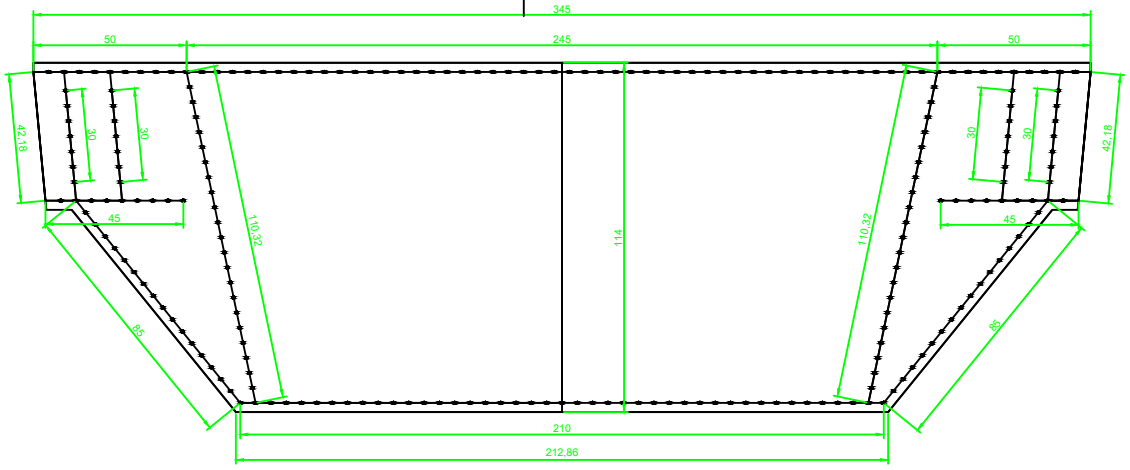
345
50
245
50
42,18
30
30
30
30
42,18
45
45
110,32
110,32
114
85
85
210
212,86

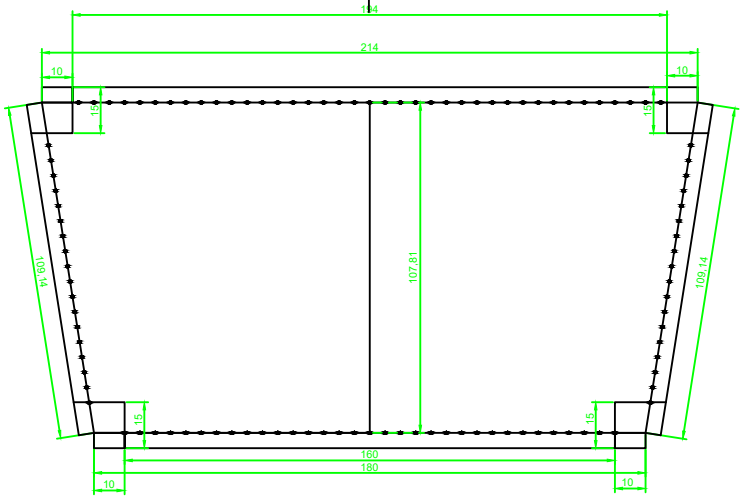
214
10
10
15
15
109,14
107,81
109,14
15
15
160
180
10
10